Instalação

Fixar o D2D em um local onde fique protegido de água e poeira
Caso o motor tenha ativação com sinal positivo, instale o respectivo fio Vermelho/Branco no positivo.
Caso o motor tenha ativação com sinal negativo, instale o respectivo fio Vermelho/Branco no negativo. Para esta configuração é obrigatório a instalação do rele de temporização abaixo.
Instale os demais fios conforme os diagramas no verso
Configure o módulo de acordo com as preferências do cliente
Após a instalação ligue a ignição e efetue testes nos vidros automatizados.

Relê de temporização

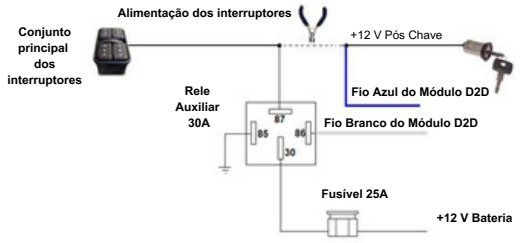

Para veículos com relê original, ligue os fios Azul (ignição) e Branco (temporizador) conforme figura abaixo:

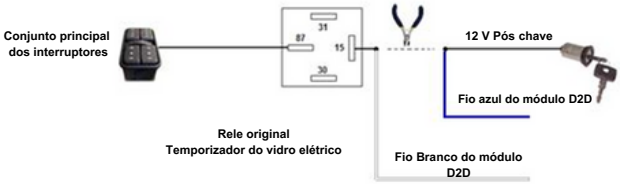

LOCALIZAÇÃO E CONFIGURAÇÃO DOS JUMPERS

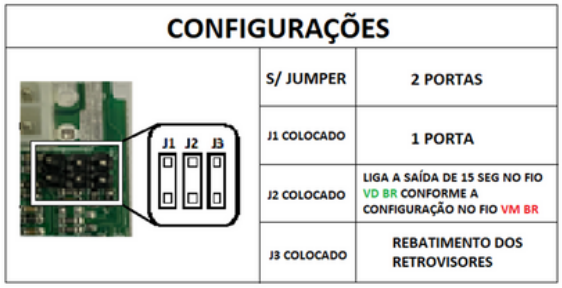

Diagrama de instalação do D2D+ em 1 vidro elétrico

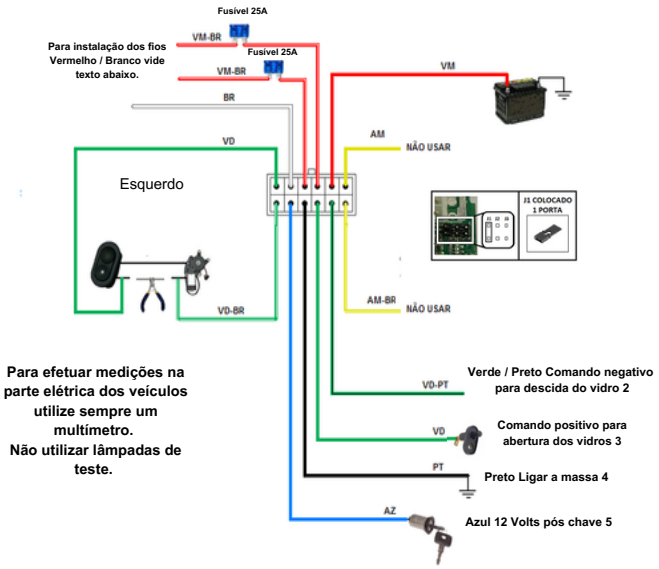

Configuração do tipo de botões

- **Para o motor que sobe/desce o vidro com positivo (+12V), ligue o fio Vermelho / Branco no positivo 12V.**
- **Para o motor que sobe/desce o vidro com negativo, ligue o fio Vermelho / Branco no negativo.**

Diagrama de instalação do D2D em 2 vidros elétricos

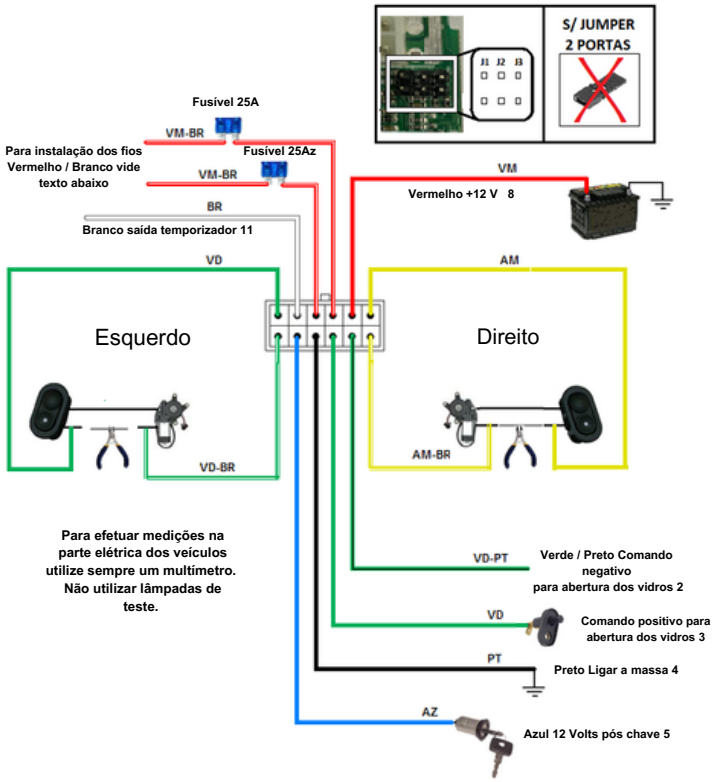

Diagrama para Rebatimento de Retrovisores

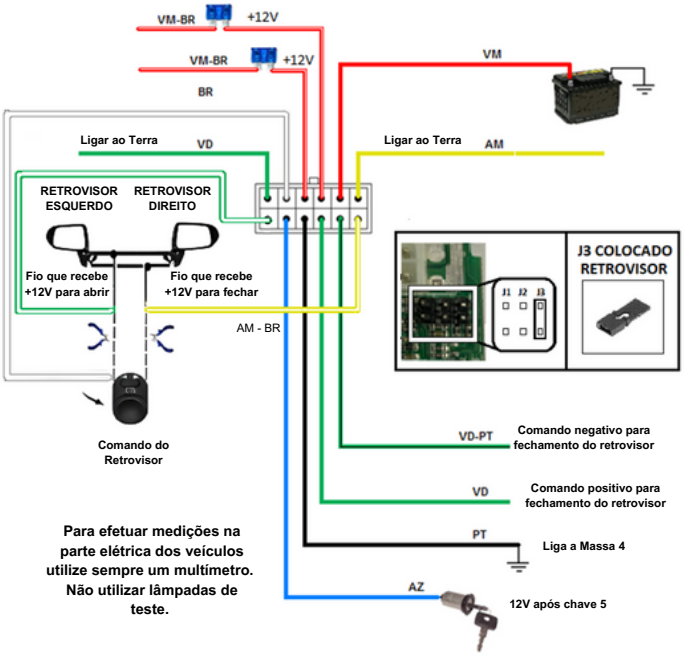

Configuração do tipo de botões

- **Para o motor que sobe/desce o vidro com positivo (+12V), ligue o fio Vermelho / Branco no positivo 12V.**
- **Para o motor que sobe/desce o vidro com negativo, ligue o fio Vermelho / Branco no negativo.**

THT PRO
Professional Electronic Devices